Version Nr.
AIS2010©

A3

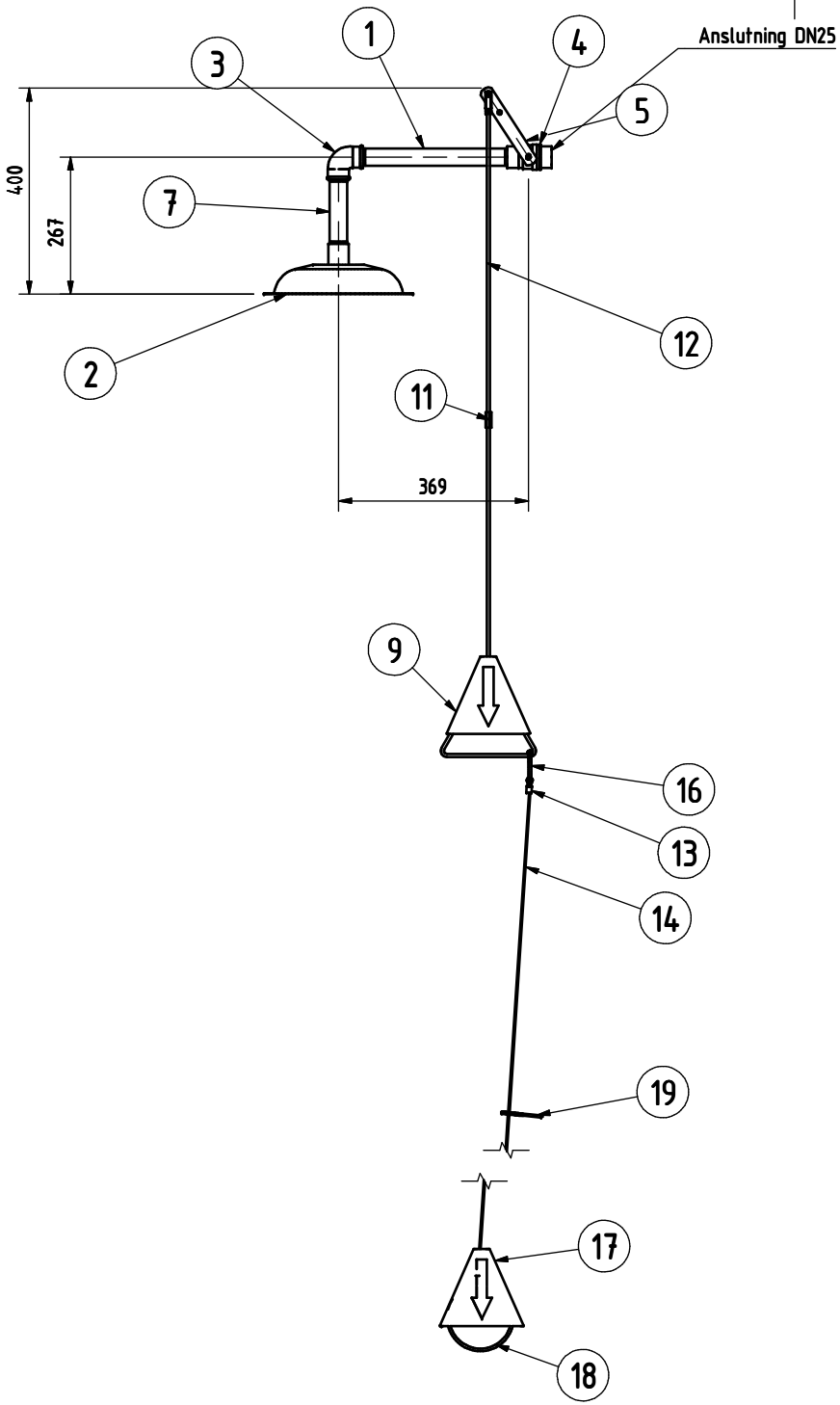

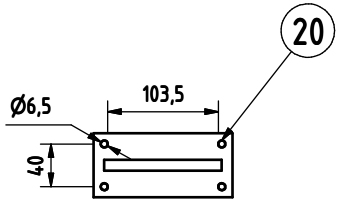

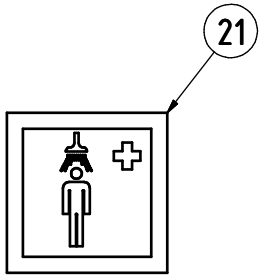

Ant. A	Det.-nr	Dimension/Benämning	Material/Ritn.nr/Art nr	Anm.
1	21	Skylt kroppsdusch	820351	
1	20	Täckplåt	820621	
1	19	skruvögla	820082	
1	18	Ring	820300	Ø130x5
1	17	dragningsdamask	820448	
1	16	Schackel	820520	
1	14	Stållina L=1600	820688	inplastad
2	13	Presslås	820689	
1	12	Förlängning dragstång	820281-2	Rostfri, L=600
1	11	Skarvhylsa	820678	
1	9	Dragstång/Drawbar	820583	
1	7	Rör/Pipe DN25	820019	L=165
1	5	Arm	820423	Järn blankförkromad
1	4	Ventil/Valve	820230	
1	3	Vinkel/Elbow-connector	820039	
1	2	Skål, komplett	820518	
1	1	Rör DN25	820020	L=320

Ritningen MAKULERAS efter avslutat projekt

Proj. nr.	Datum	Sign.	Beräknad vikt	Vägd vikt

Konstr.	Ritad	Kontr.	Godk.	Skala	Ersätter	Ersatt av
	oskber			1:10		

GIA premix
Box 59, S-772 22 Grängesberg, Sweden

Nöddusch
vägg, för takinfällning

Filnamn: 8223623
Dat.: 2011-11-01
Ritn.-nr: 8223623

Nr	Ant.	Ändring och/eller medd.-nr	Datum	Inf.	Godk.

This drawing must not without our permission be copied, imparted to third party or otherwise unauthorizedly used. Contravention will be prosecuted.
Denna ritning får ej utan vårt medgivande kopieras, delgivas annan eller eljest obehörigen användas. Överträdelse beivras med stöd av gällande lag.